Base
Esc.: (1 : 1.5)

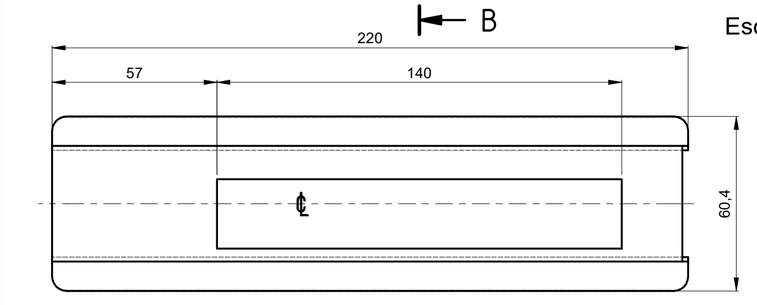

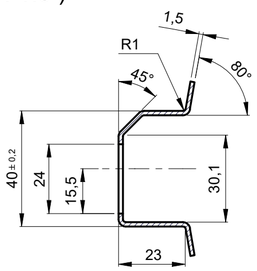

Sección B-B
Esc.: (1 : 1.5)

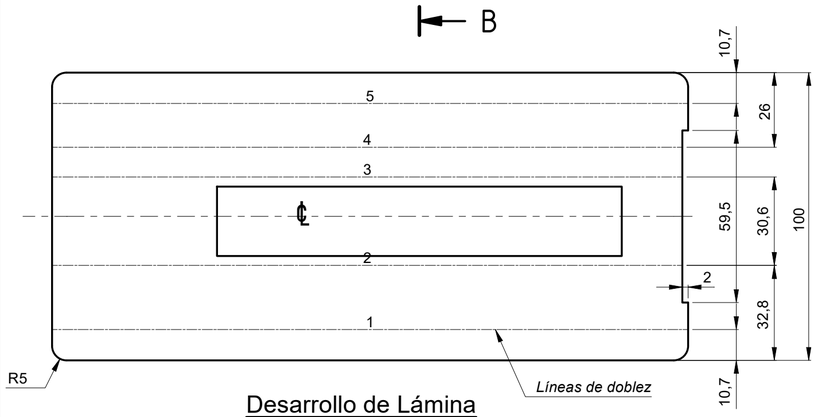

Desarrollo de Lámina
Esc.: (1 : 1.5)

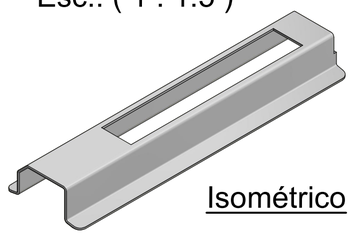

Isométrico

Tabla Doblez - BASE				
Doblez	Dirección	Ángulo	Radio	KFactor
1	Arriba	80	1	.44
2	Abajo	90	1	.44
3	Abajo	45	1	.44
4	Abajo	45	1	.44
5	Arriba	80	1	.44

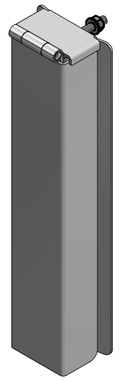

Isométricos



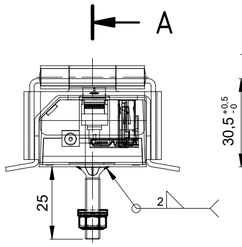

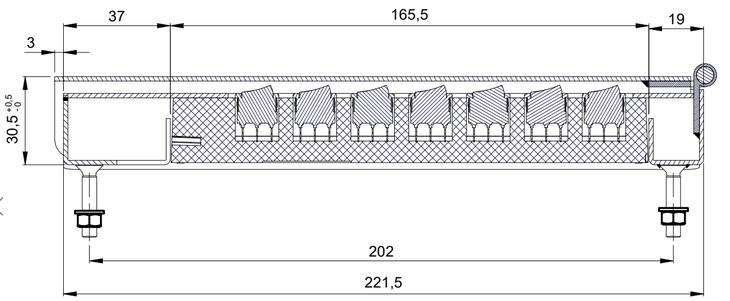

Sección A-A
Esc.: (1 : 1.5)

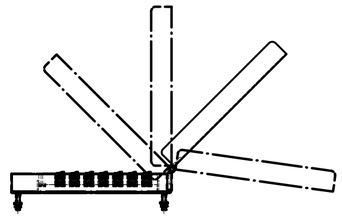

Posiciones Tapa
Esc.: (1 : 6)

Metro de Medellín
AS BUILT
COMO CONSTRUIDO
ESTE DOCUMENTO FUE ENVIADO POR CORREO VERIFICADO
2021-10-13

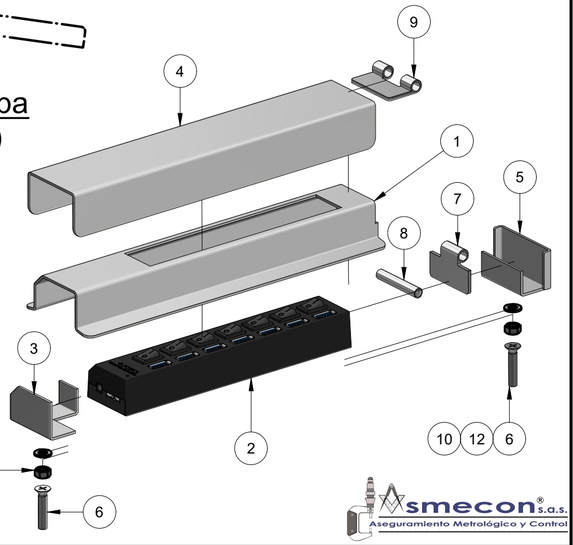

Tapa Móvil
Esc.: (1 : 1.5)

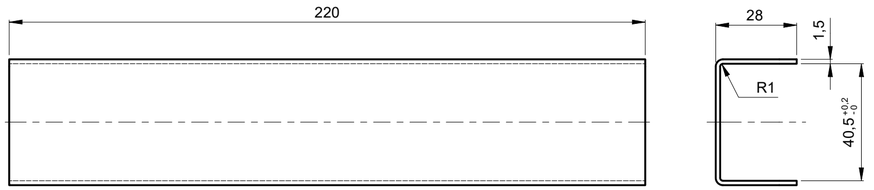

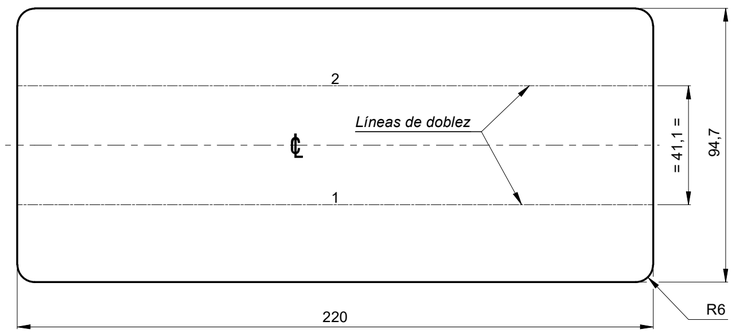

Desarrollo de Lámina
Esc.: (1 : 1.5)

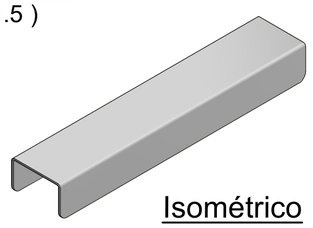

Isométrico

Tabla Doblez - TAPA MÓVIL				
Doblez	Dirección	Ángulo	Radio	KFactor
1	Abajo	90	1	.44
2	Abajo	90	1	.44

Tapa Superior
Esc.: (1 : 1.25)

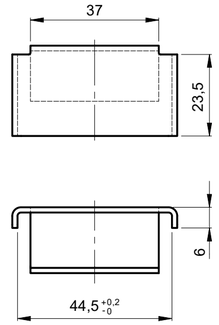

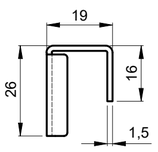

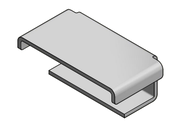

Isométrico

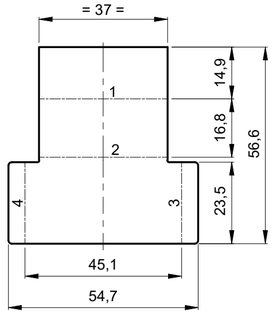

Desarrollo de Lámina
Esc.: (1 : 1.25)

Tabla de Doblez - TAPA SUP.				
Doblez	Dirección	Ángulo	Radio	KFactor
1	Abajo	90	.5	.44
2	Abajo	90	.5	.44
3	Abajo	90	1	.44
4	Abajo	90	1	.44

Base Inferior
Esc.: (1 : 1.25)

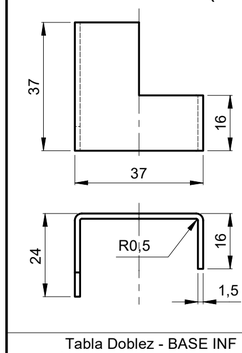

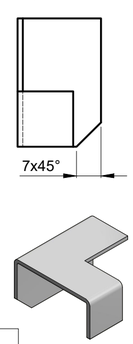

Isométrico

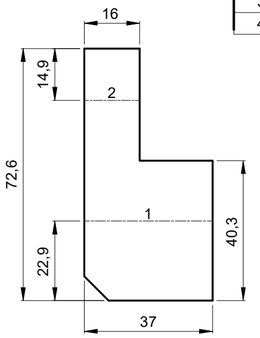

Desarrollo de Lámina
Esc.: (1 : 1.25)

Tabla Doblez - BASE INF				
Doblez	Dirección	Ángulo	Radio	KFactor
1	Arriba	90	.5	.44
2	Arriba	90	.5	.44

Cant	Descripción	Material	Norma o Plano
12	2	Tuerca hexagonal M5	Inoxidable	DIN/ISO 4032
10	2	Arandela plana A 5.3	Inoxidable	DIN 125
9	1	Bisagra	Inoxidable	Comercial
8	1	Eje bisagra	Inoxidable	Comercial
7	1	Bisagra	Inoxidable	Comercial
6	2	Tornillo avellanado M5 x 25 mm	Inoxidable	Comercial
5	1	Tapa superior	Inoxidable	Lámina Calibre 16
4	1	Tapa móvil	Inoxidable	Lámina Calibre 16
3	1	Base inferior	Inoxidable	Lámina Calibre 16
2	1	Hub Switch USB 3.0 de 7 puertos		Comercial
1	1	Base	Inoxidable	Lámina Calibre 16

LISTA DE PARTES

EQUIVALENCIA DE MAQUINADOS		Material:	Ver lista de partes	VARIACIONES MÁXIMAS PERMISIBLES DIMENSIONES EN mm ISO 2768 - m				
ANSI	DIN - ISO 1302	Tratamiento:		De / Hasta	0,5 a 6	6 a 30	30/120	120/400
		Dureza:	Estado de entrega	Maquinado	±0,1	±0,2	±0,3	±0,5
		Certificados:	Metrología (100% Suministro), Material	Elastómero	±0,2	±0,5	±0,8	±1,2

400/1000	1000/2000	2000/4000	+ 4000
±0,8	±1,2	±2,0	±3,0
±2,0	±3,0	±4,0	±6,0

Elaboró:	Jimmy A. Vega 2021-02-17	Dimensiones en:	Milímetros (mm)
Revisó:	Marlon Vega 2021-02-23	Escala	Proyección
Aprobó:	Metro de Medellín 2021-10-13	IND.	
Instalación:	INFRAESTRUCTURA		
Sistema:	CARGADORES CON PANEL SOLAR		
Subsistema:			
Equipo:	MULTI SALIDA USB 3.0 HUB DE 7 PUERTOS		
Descripción:	CAJA CARGADORES MÓVILES		

Rev.	Coord.	Modificaciones	Vo.Bo.	Fecha

DIN - ISO 1302 EN MICROMETROS
ANSI EN MICROPULGADAS

METRO DE MEDELLIN
CALIDAD DE VIDA

ÁREA DE I+D+i

Rev.	A2	002698	Cod.	
2028598	50000088		1	2
Código SAP	Requerimiento No.	Reemplaza a.	Hoja:	De:

ESTE PLANO Y TODA LA INFORMACIÓN EN ÉL CONTENIDA SON PROPIEDAD DEL METRO DE MEDELLÍN, EL USO INDEBIDO O LA REPRODUCCIÓN TOTAL O PARCIAL DE ESTE SIN LA PREVIA AUTORIZACIÓN DEL METRO DE MEDELLÍN PODRÁ SER DEMANDADO POR LA VIOLACIÓN A LOS DERECHOS DE AUTOR.

Formato A2 (594x420) según DIN (476 / 823) ISO 5457